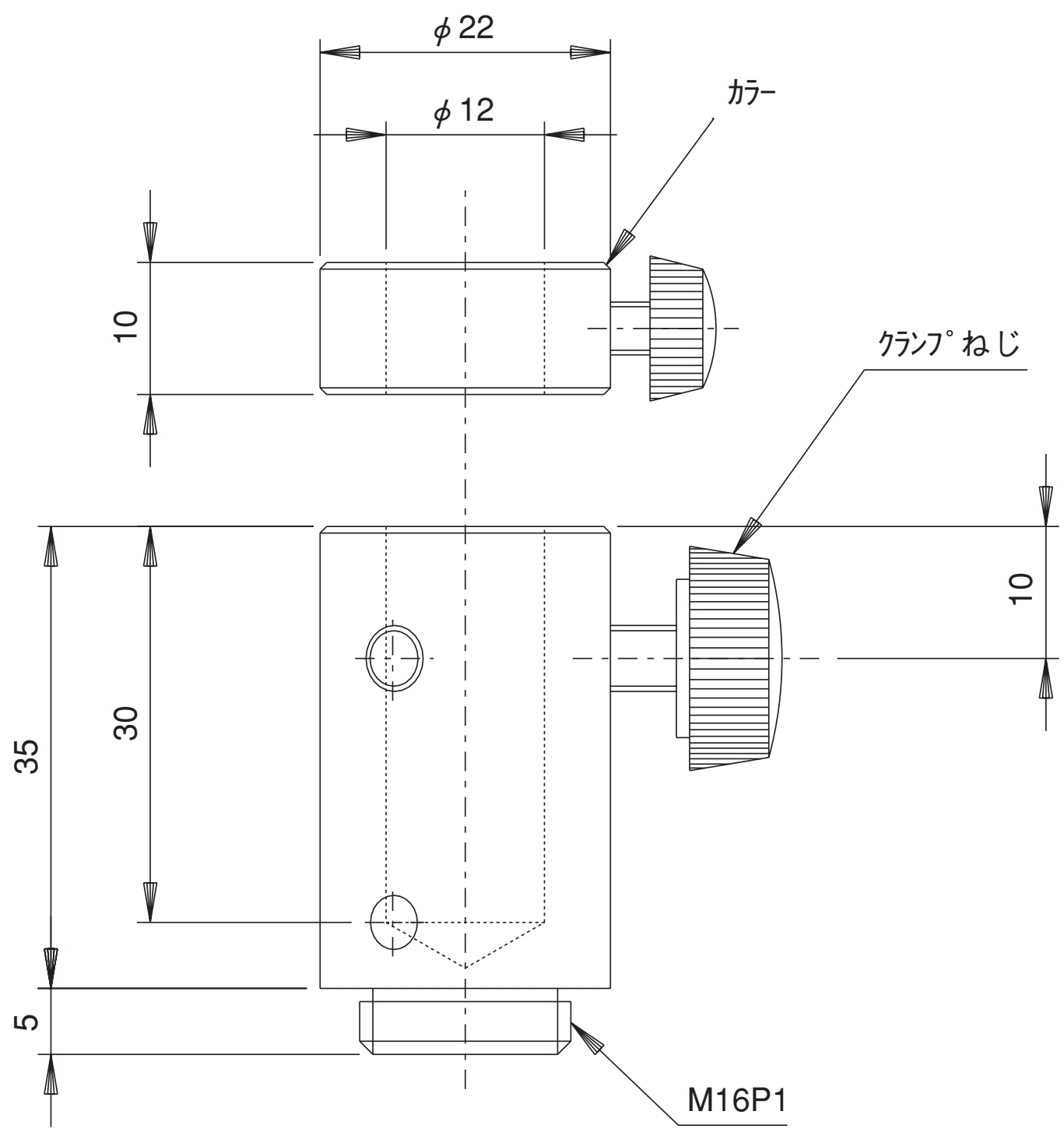
φ22
φ12
カラー
10
クランプねじ
10
35
30
5
M16P1