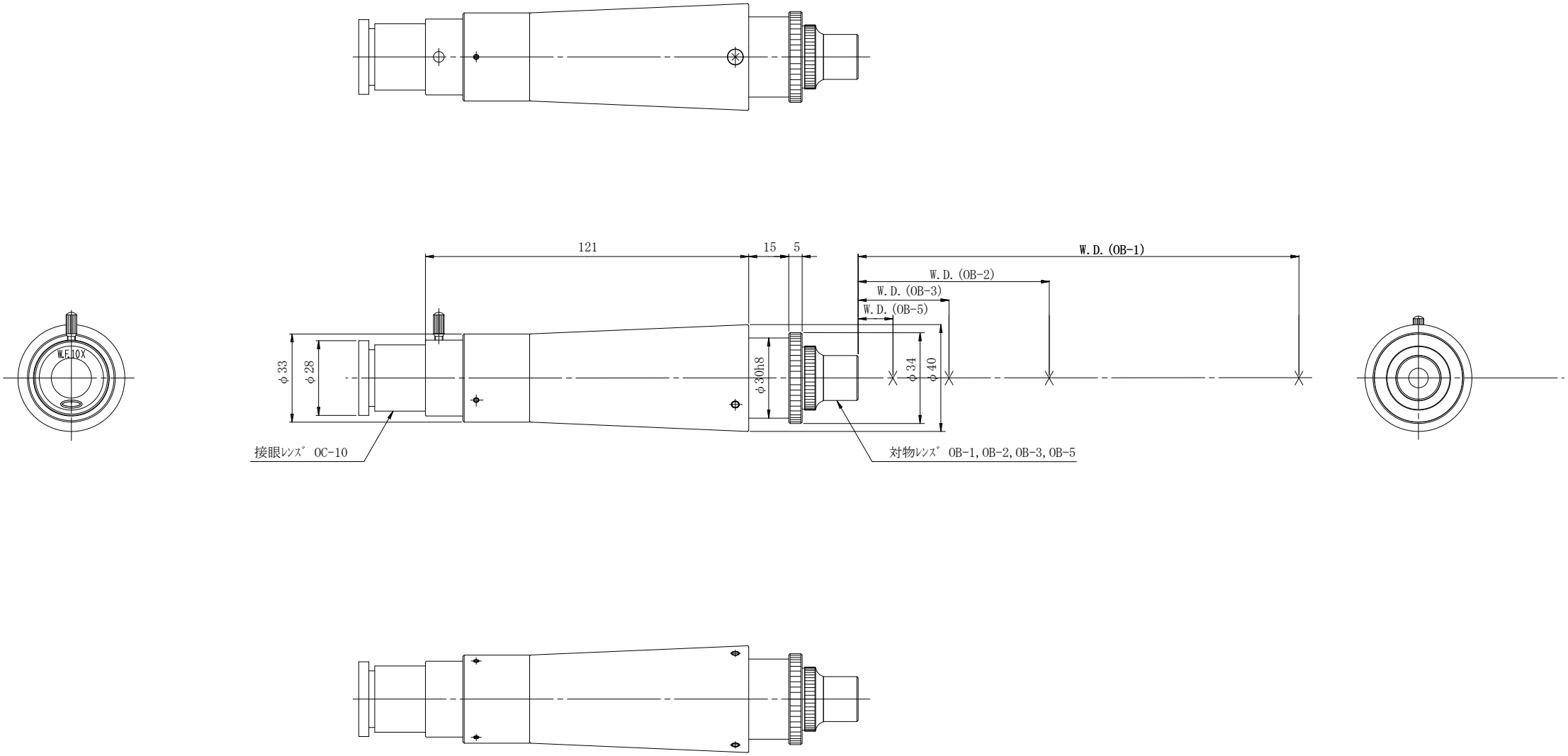
121
15
5
W.D. (OB-1)
W.D. (OB-2)
W.D. (OB-3)
W.D. (OB-5)
W.E.10X
φ33
φ28
φ30h8
φ34
φ40
接眼ﾚﾝｽﾞ OC-10
対物ﾚﾝｽﾞ OB-1, OB-2, OB-3, OB-5