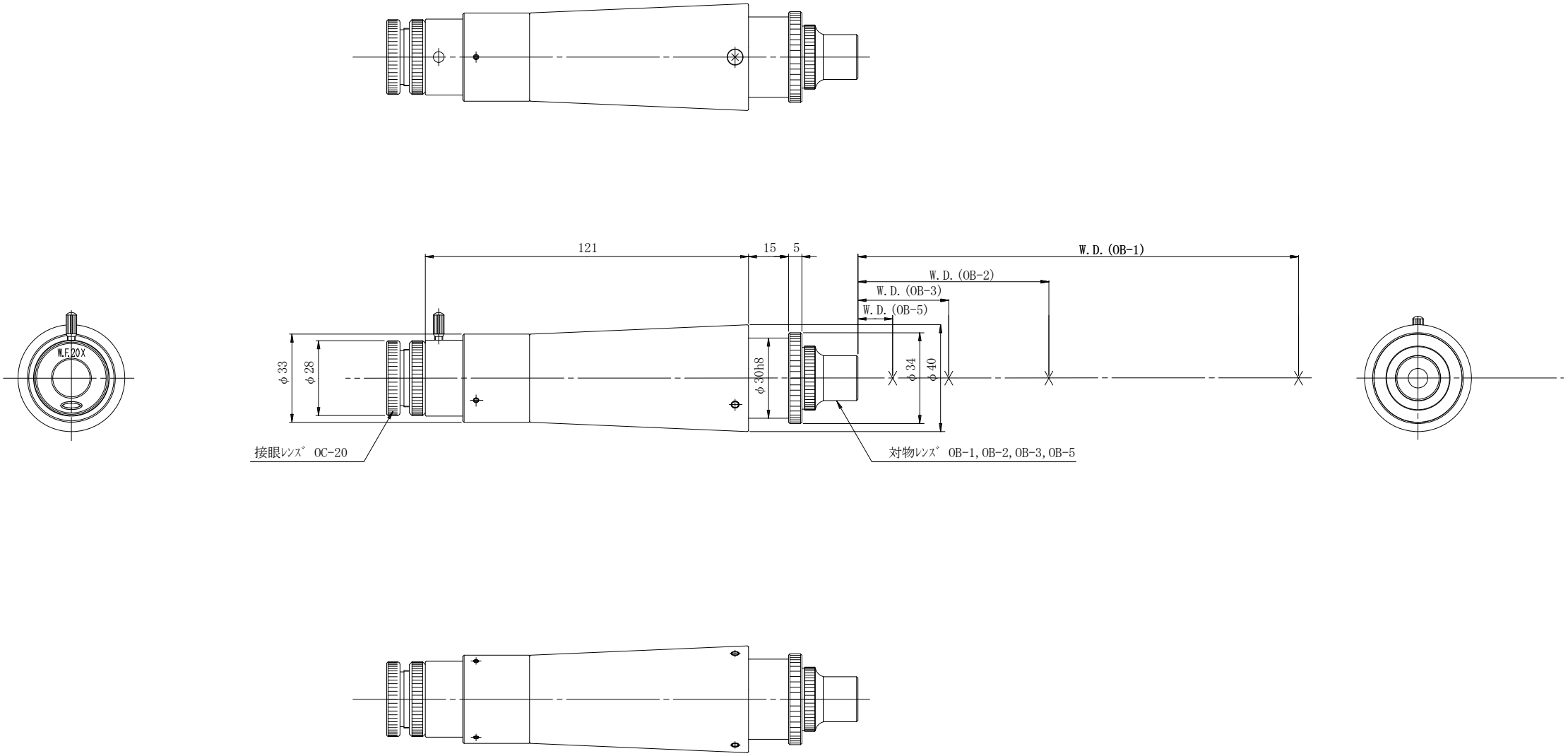
W.F.20X
121
15
5
W.D.(OB-1)
W.D.(OB-2)
W.D.(OB-3)
W.D.(OB-5)
φ33
φ28
φ30h8
φ34
φ40
接眼ﾚﾝｽﾞ OC-20
対物ﾚﾝｽﾞ OB-1,OB-2,OB-3,OB-5