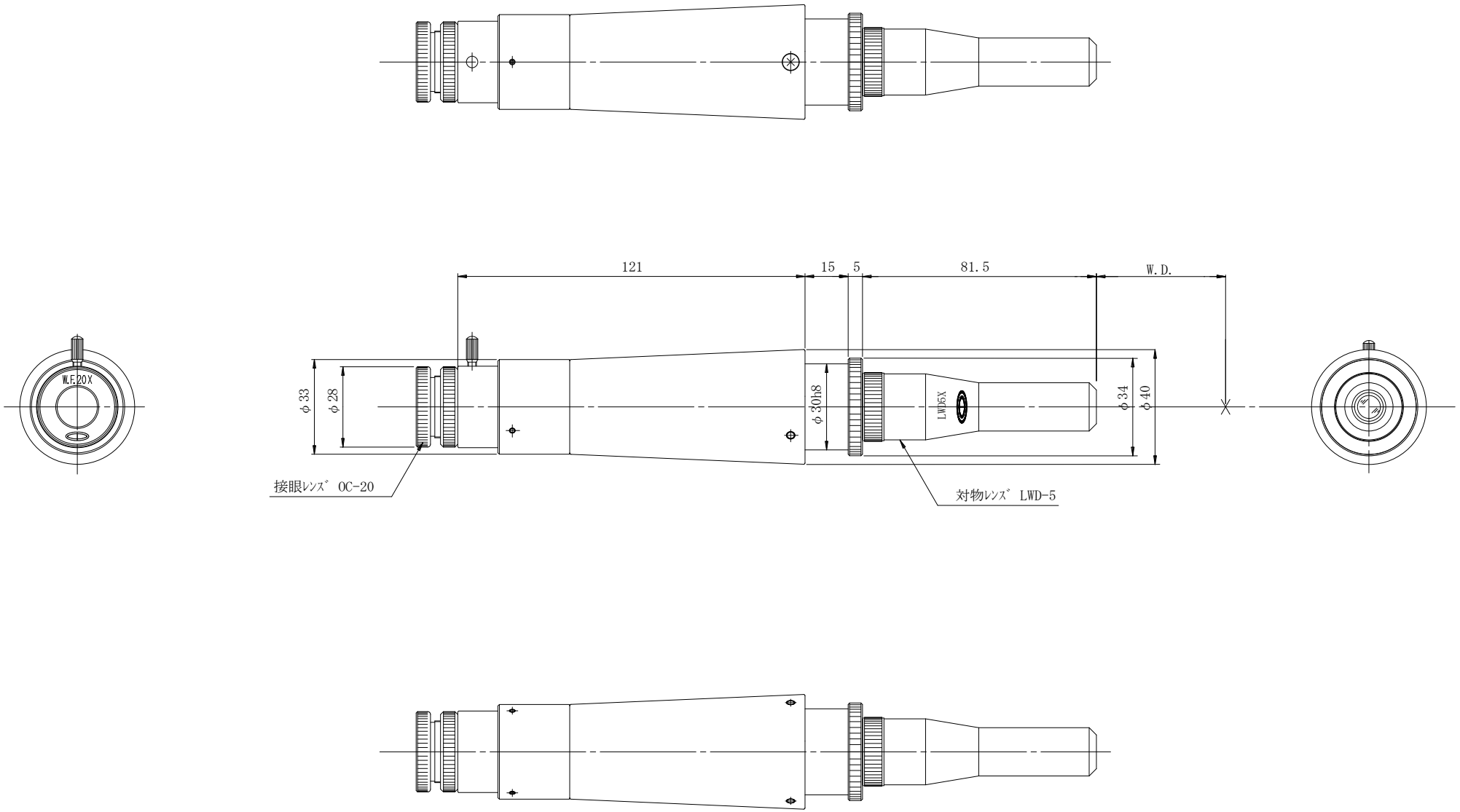
121
15
5
81.5
W.D.
W.E.20X
φ33
φ28
φ30h8
LWD5X
φ34
φ40
接眼ﾚﾝｽﾞ OC-20
対物ﾚﾝｽﾞ LWD-5