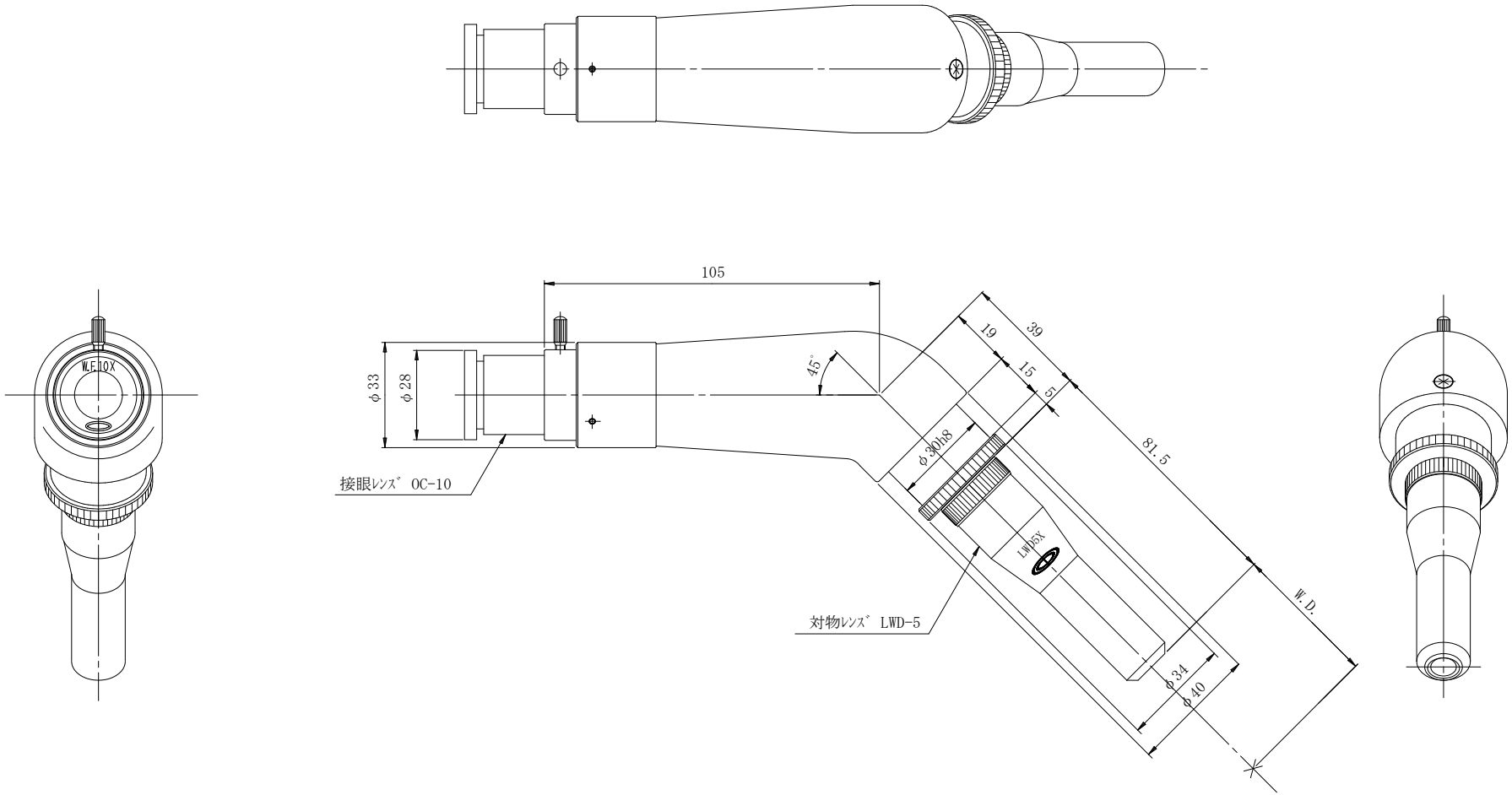
105
W.F.10X
φ33
φ28
45°
19
39
15
5
φ30h8
81.5
接眼ﾚﾝｽﾞ OC-10
LWD5X
対物ﾚﾝｽﾞ LWD-5
W.D.
φ34
φ40