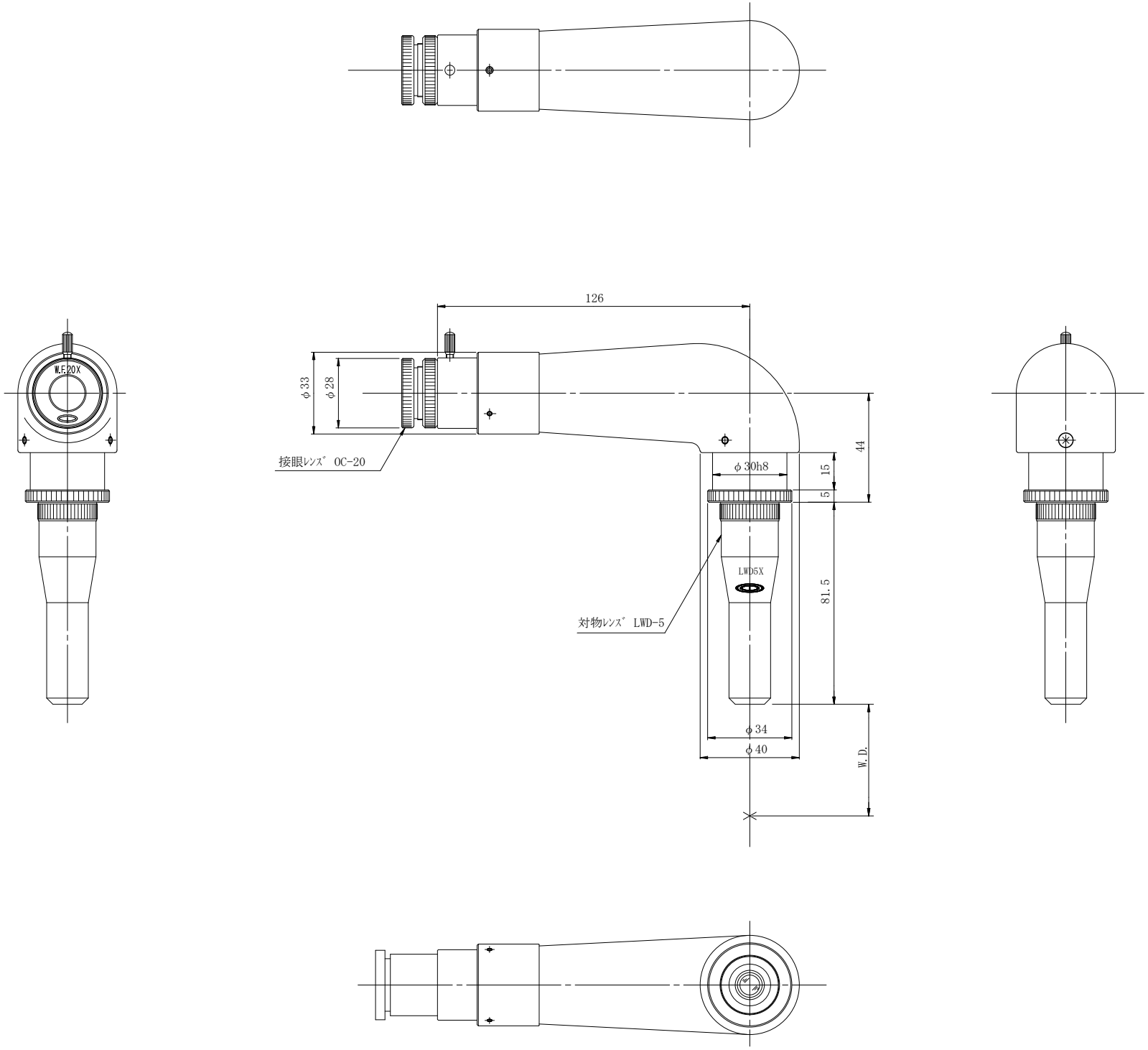
126
W.F.20X
φ33
φ28
接眼ﾚﾝｽﾞ OC-20
φ30h8
15
5
44
LWD5X
81.5
対物ﾚﾝｽﾞ LWD-5
φ34
φ40
W.D.