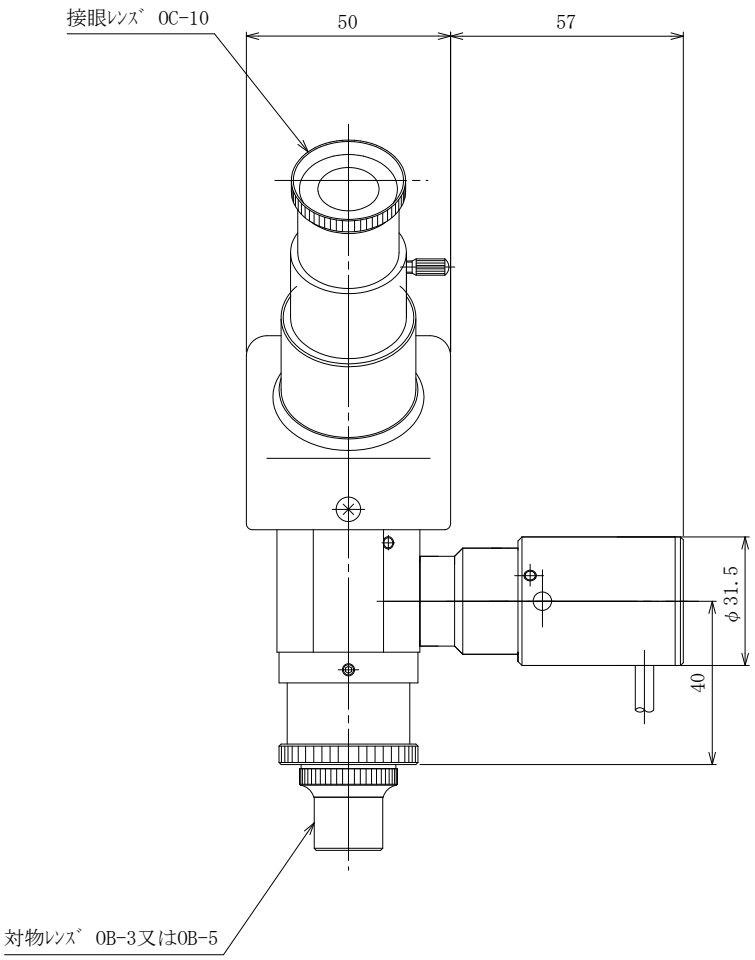
接眼ﾚﾝｽﾞ OC-10
50
57
φ31.5
40
対物ﾚﾝｽﾞ OB-3又はOB-5

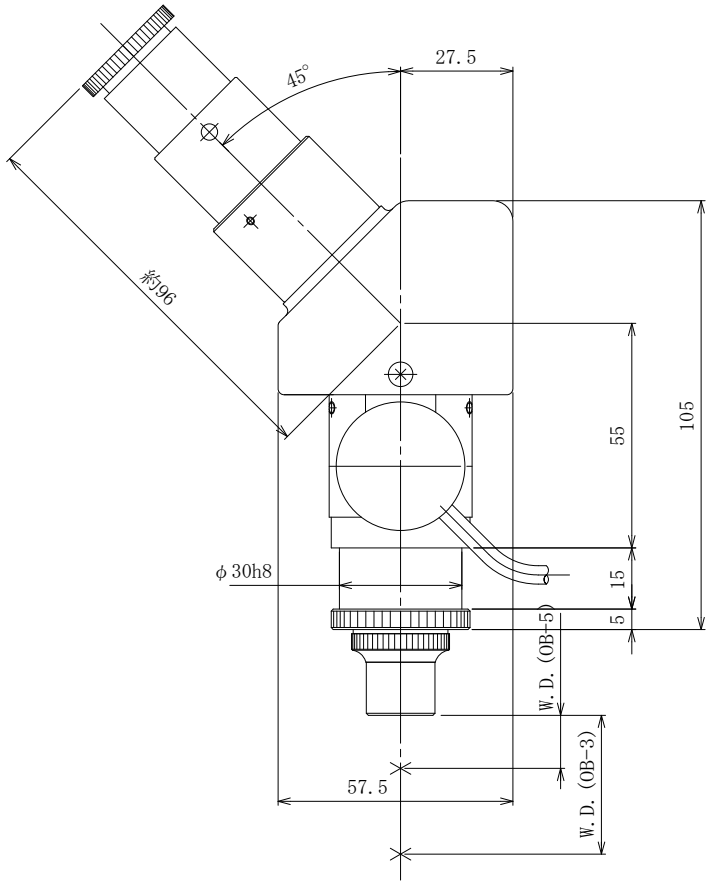
45°
27.5
約96
55
105
φ30h8
15
5
W.D. (OB-5)
W.D. (OB-3)
57.5