横型ゴニオステージ

D-T方式　ダウンロード　取扱説明書　2DCAD　3DCAD　RoHS2 規制10物質不含有品

▲TS-R411

▲TS-R412

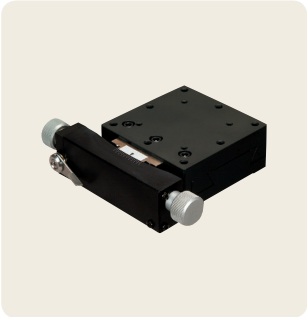
▲TS-R611

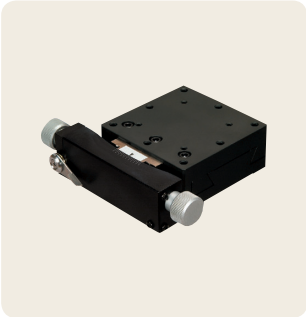
▲TS-R612

特長 Sales Point

- 回転中心位置と移動量が異なる1軸の横型傾斜ステージです。
- 当社独自の複合カップリング機構により微細で非常になめらかな動作が可能です。
- 移動ガイドにアリ溝(D-T方式)を使用しています。
- カメラ、センサなどの精密位置決め用途に広く利用いただけます。

製品番号	TS-R411	TS-R412	TS-R611	TS-R612
製品名	横型ゴニオステージ　40×40		横型ゴニオステージ　60×60	
価格(税抜)	改定¥85,000	改定¥85,000	改定¥95,000	改定¥95,000
移動方向	回転1方向			
ステージ面	40㎜×40㎜		60㎜×60㎜	
送り方式	精密ねじ、複合カップリング式			
移動量	±6°	±5°		±4.5°
移動量／ツマミ1回転	約16′8″	約13′35″	約10′37″	約9′27″
目量	目盛読み30′			
移動ガイド	アリ			
回転中心(ステージ面中心より)	80㎜	100㎜	120㎜	140㎜
回転中心精度	–		φ0.1㎜	
耐荷重	19.6N(2kgf)		29.4N(3kgf)	
質量	0.4kg		0.8kg	
主要材質／表面処理	真鍮／硬質黒色クロム			
RoHS指令対応状況	RoHS2 規制10物質不含有品			

※掲載製品の外観図面(2D/3D)データはホームページ《https://www.chuo.co.jp》Web製品カタログよりダウンロードできます。

製品の外観図

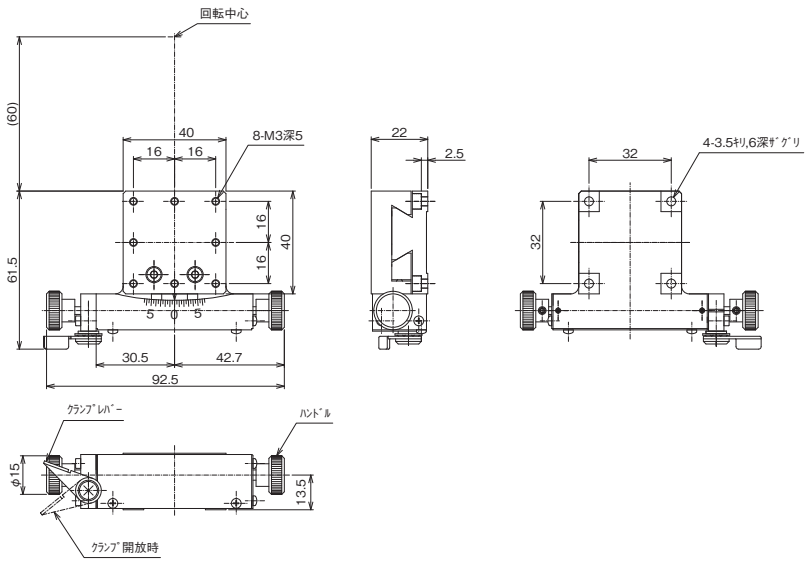

▲TS-R411

傾斜ステージ◀ 手動ステージ◀

製品の外観図

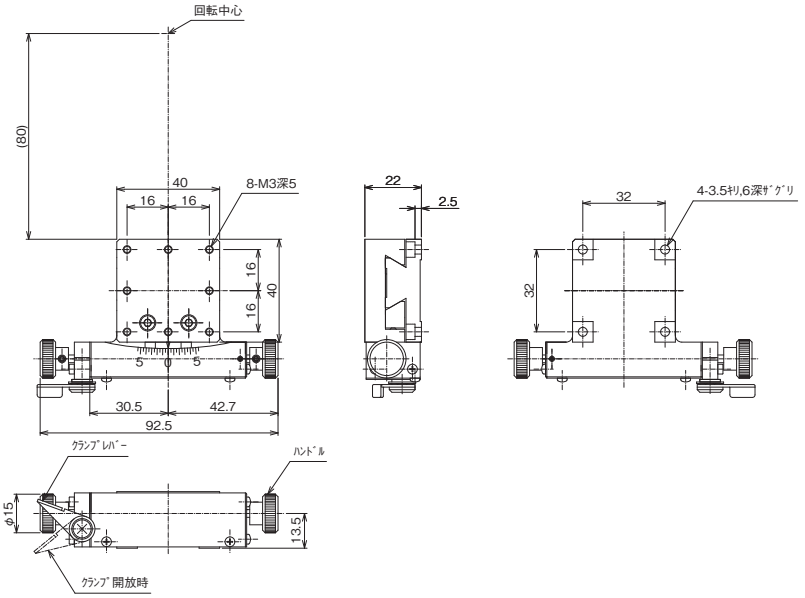

▲TS-R412

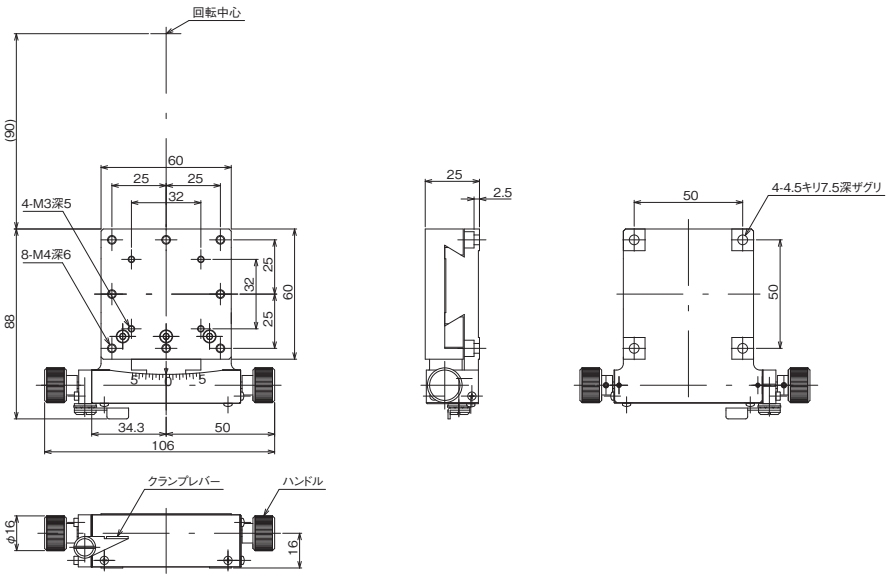

▲TS-R611

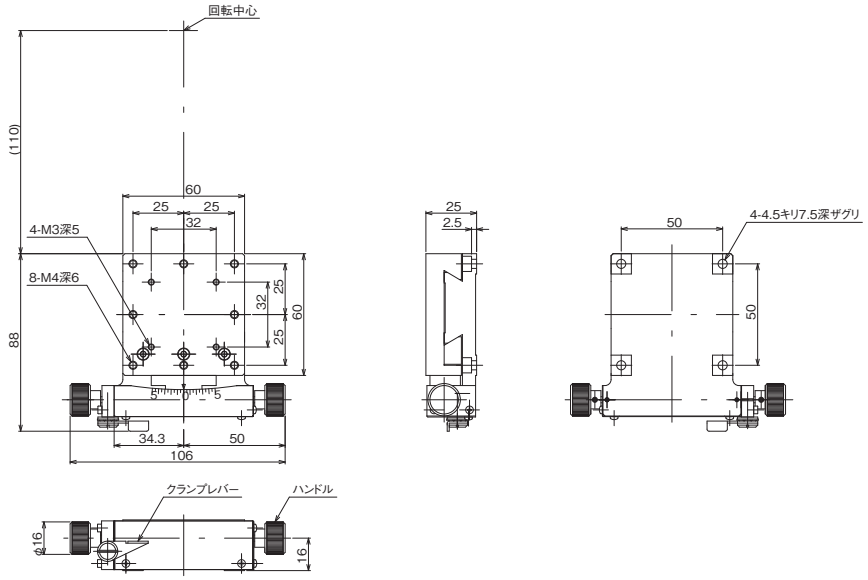

▲TS-R612