CONTACT
[東京]TEL：03(3257)1911・FAX：03(3257)1915
[大阪]TEL：06(6940)1951・FAX：06(6940)1952
[東北]TEL：0248(28)2293・FAX：03(3257)1915
E-mail：chuo-sales@chuo.co.jp
URL：https://www.chuo.co.jp

フィックスステージ

ダウンロード　取扱説明書　2DCAD　3DCAD

RoHS2 規制10物質不含有品

▲TS-4051FX

▲TS-4052FX

▲TD-4051FX

▲TS-6051FX

▲TS-6052FX

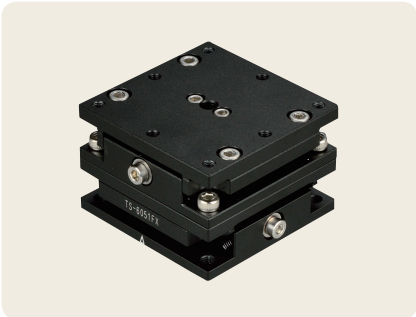

▲TD-6051FX

特長 Sales Point

- クランプレスの、位置調整後に動かないステージです。
- 特殊機構により、バックラッシを防止しています。
- 位置調整は、六角レンチを使用します。※六角レンチは付属しておりません。お客様にてご用意ください。
- 常に位置調整が必要なワークよりも、カメラやセンサなどの位置調整後に移動させたくないワークに最適です。
- 回転中心高さが異なる1軸の傾斜ステージです。
- 回転中心高さが異なる1軸の傾斜ステージを組み合わせ、同一回転中心として2軸の傾斜ステージにすることができます。
- 水平設置だけではなく、垂直・逆さ方向の設置も可能です。

製品番号	TS-4051FX	TS-4052FX	TS-6051FX	TS-6052FX	TD-4051FX	TD-6051FX
製品名	ゴニオフィックスステージ　40×40		ゴニオフィックスステージ　60×60		二軸ゴニオフィックスステージ　40×40	二軸ゴニオフィックスステージ　60×60
価格(税抜)	改定¥42,000	改定¥42,000	改定¥47,000	改定¥47,000	改定¥84,000	改定¥94,000
移動方向	傾斜1方向				傾斜2方向	
ステージ面	40mm×40mm		60mm×60mm		40mm×40mm	60mm×60mm
ステージ高さ	20mm				40mm	
回転中心(ステージ上面より)	60mm	40mm	60mm	40mm	40mm	
クランプ方式	クランプレス					
送り方式	送りねじP=0.7mm					
移動量	±3°					
移動量／ツマミ1回転	約33'25"	約46'16"	約33'25"	約46'16"	上軸 約46'16"、下軸 約33'25"	上軸 約46'16"、下軸 約33'25"
移動ガイド	すり合わせ					
耐荷重	24.5N(2.5kgf)					
質量	0.08kg		0.17kg		0.16kg	0.34kg
主要材質／表面処理	アルミ合金/黒アルマイト梨地					
RoHS指令対応状況	RoHS2 規制10物質不含有品					

※掲載製品の外観図面(2D/3D)データはホームページ《https://www.chuo.co.jp》Web製品カタログよりダウンロードできます。
※設置方向によっては、耐荷重に制限があります。詳しくはお問い合わせください。
※特許取得済みです。

製品の外観図

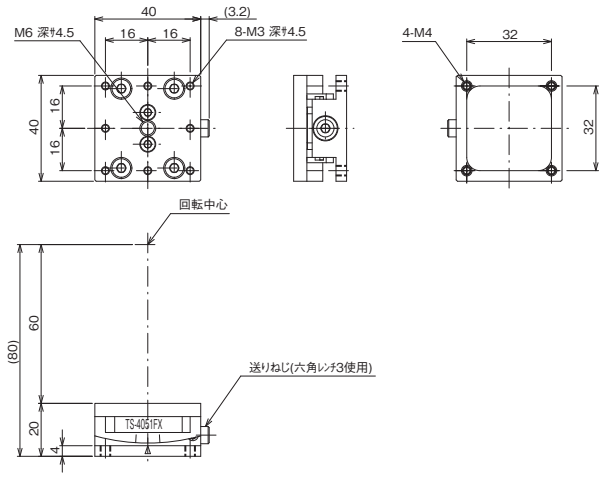

▲ TS-4051FX

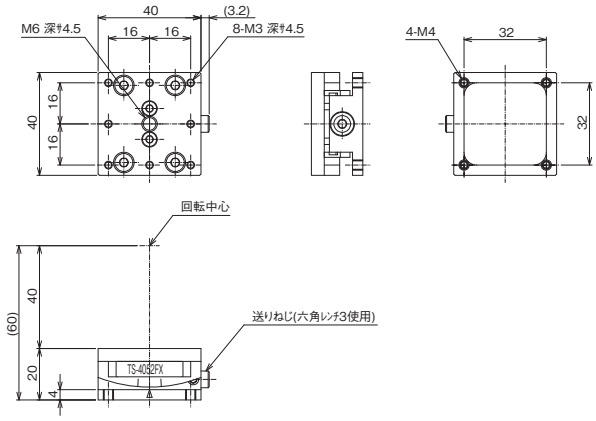

▲ TS-4052FX

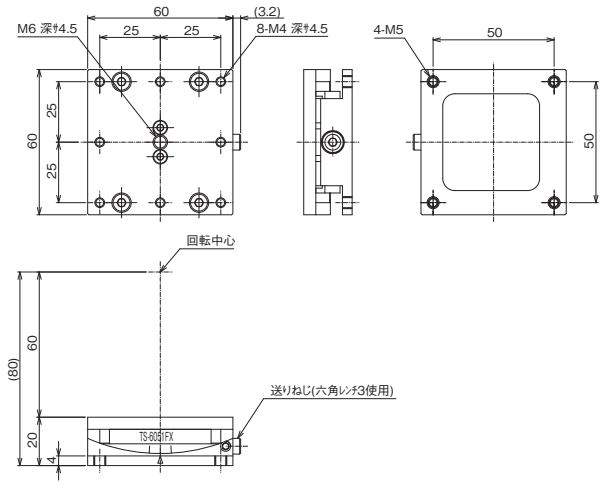

▲ TS-6051FX

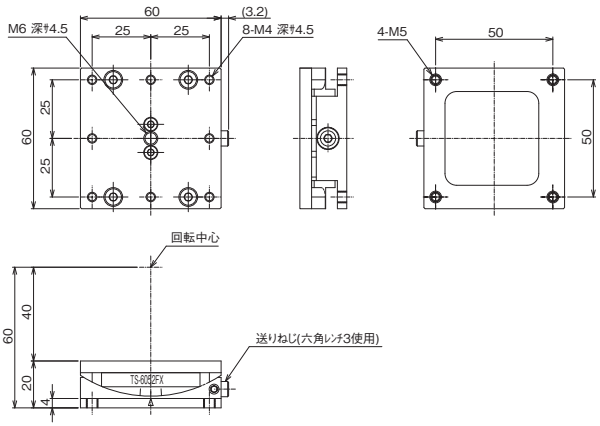

▲ TS-6052FX

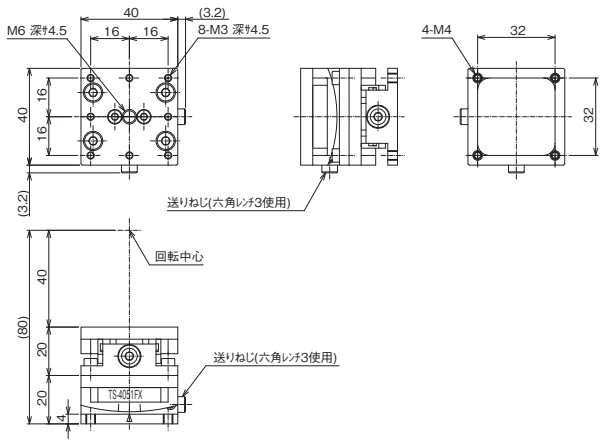

▲ TD-4051FX

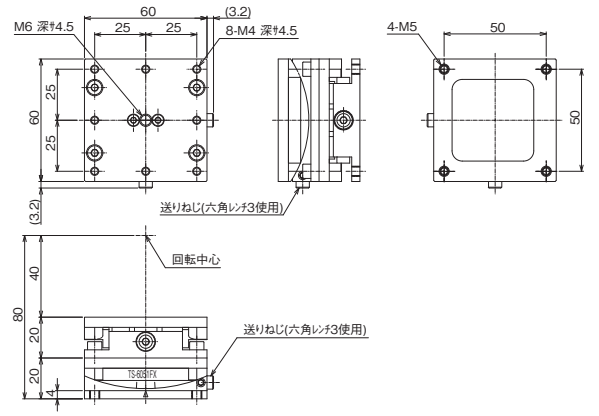

▲ TD-6051FX