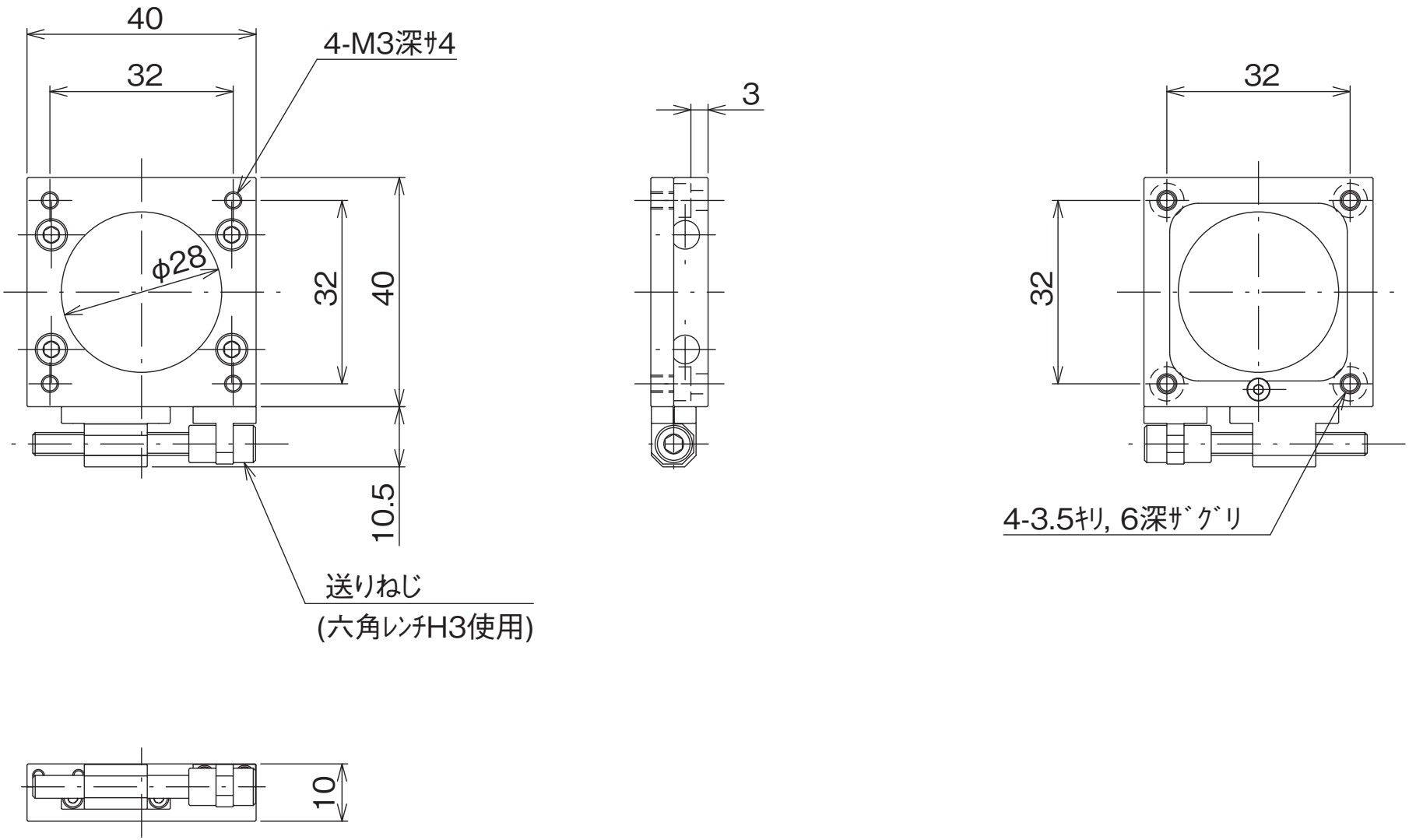
40
32
4-M3深ｻ4
φ28
32
40
10.5
送りねじ
(六角ﾚﾝﾁH3使用)
3
32
32
4-3.5ｷﾘ, 6深ｻﾞｸﾞﾘ
10