ステージ用アクセサリ ▶スペーサ

スペーサ

ダウンロード 2DCAD

RoHS2 規制10物質不含有品

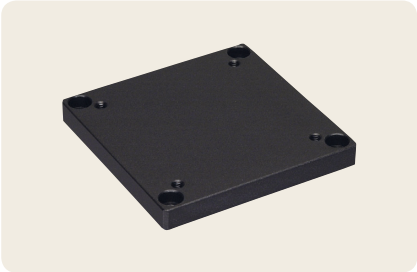

▲SS-7002

▲SS-901

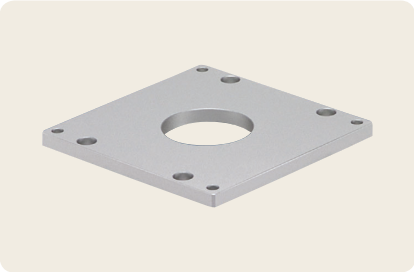

▲SS-921

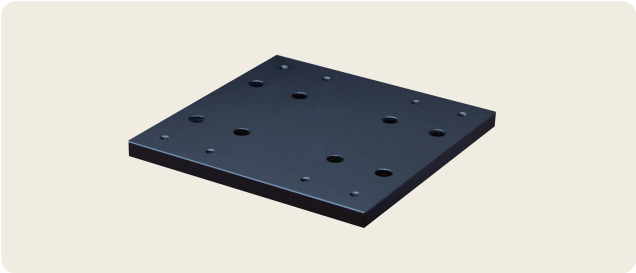

▲SS-101

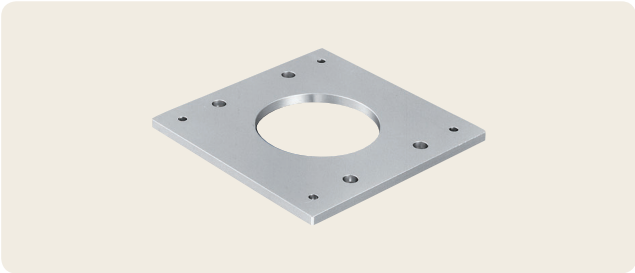

▲SS-121

特長 Sales Point

- SS-7002は一回り小さいサイズを組み合わせるためのスペーサです。
- SS-901は90㎜×90㎜ステージを他の50㎜×50㎜ピッチM4のタップ付ステージなどに取り付けるためのスペーサです。
- SS-921はステージ面90㎜角の傾斜ステージATS-9030-HP、ATS-9020-HP、ATD-9020-HPのステージ下面をモーター部よりも低くするためのスペーサです。
- SS-101は125㎜×125㎜のステージを他の各種ステージに取り付けたりするためのスペーサです。
- SS-121はステージ面125㎜角の傾斜ステージATS-1220-HP、ATS-1230-HP、ATD-1220-HPのステージ下面をモータ部より低くするためのスペーサです。

製品番号	製品名	価格(税抜)	質量	主要材質／表面処理	RoHS指令対応状況
SS-7002	70㎜角用スペーサ	改定¥4,000	0.1kg	アルミ合金／黒アルマイト梨地	RoHS2 規制10物質不含有品
SS-901	90㎜×90㎜ステージ用スペーサ	¥4,000	0.17kg		
SS-921	傾斜ステージ用下面スペーサ(90㎜角用)	改定¥5,000	0.11kg	アルミ合金／白アルマイト梨地	
SS-101	125㎜×125㎜ステージ用スペーサ	改定¥5,000	0.34kg	アルミ合金／黒アルマイト梨地	
SS-121	傾斜ステージ用下面スペーサ(125㎜角用)	改定¥6,000	0.19kg	アルミ合金／白アルマイト梨地	

※掲載製品の外観図面(2D/3D)データはホームページ《https://www.chuo.co.jp》Web製品カタログよりダウンロードできます。

製品の外観図

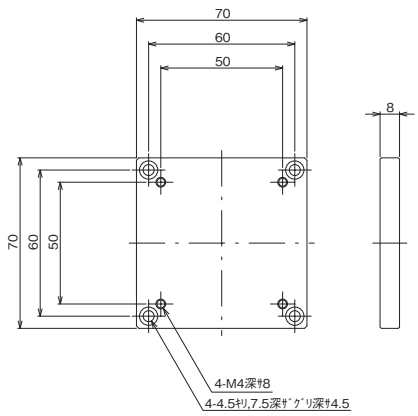

▲SS-7002

スペーサ ステージ用アクセサリ

製品の外観図

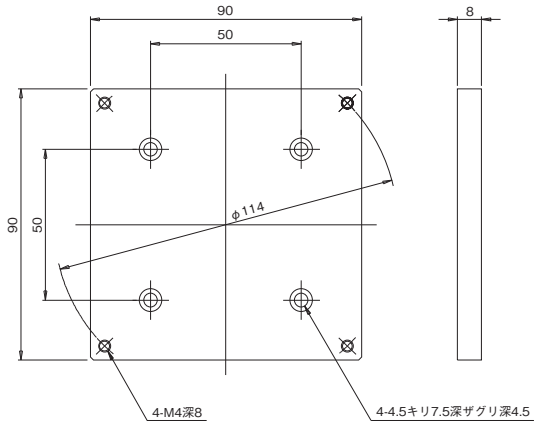

▲SS-901

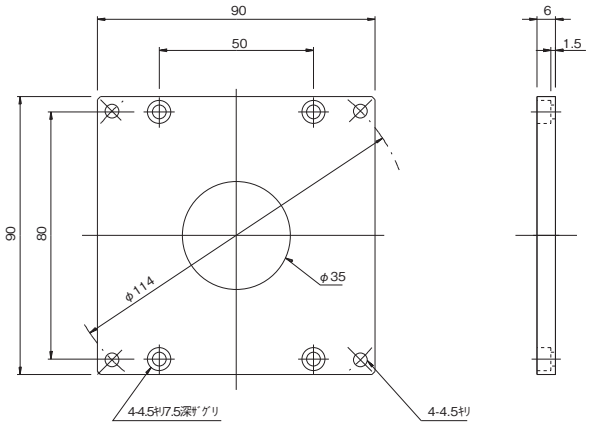

▲SS-921

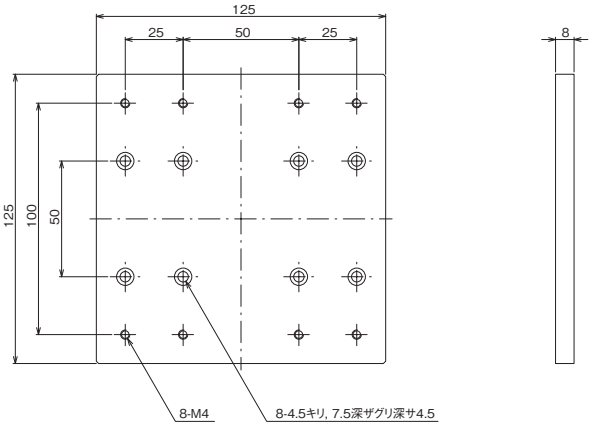

▲SS-101

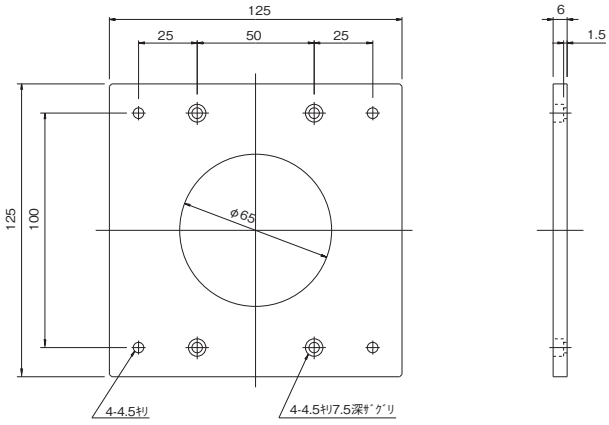

▲SS-121