CONTACT
[東京]TEL：03(3257)1911・FAX：03(3257)1915
[大阪]TEL：06(6940)1951・FAX：06(6940)1952
[東北]TEL：0248(28)2293・FAX：03(3257)1915
E-mail：eigyou@chuo.co.jp
URL：www.chuo.co.jp

干渉計用ビームエキスパンダー／ビームレデューサー（清原光学製）

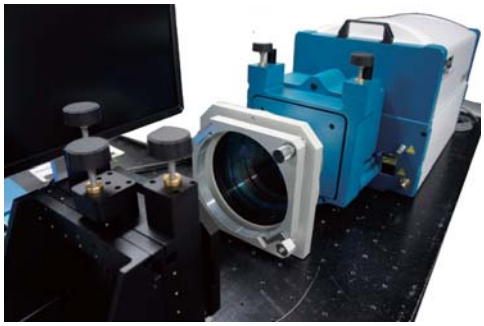

⬆ 干渉計用ビームエキスパンダー　干渉計への装着使用例

フィゾー干渉計のφ100㎜ビームをφ150㎜、φ200㎜、φ300㎜に拡大する干渉計用ビームエキスパンダーです。また、ビームレデューサーはφ100㎜のビームをφ33㎜に圧縮します。
BE-150は主要メーカー（Zygo、4DTechnology、MahrESDI等）のフィゾー干渉計のアクセサリとして互換性があり、そのまま6インチ用T.F（透過型平面板）、T.S（透過型球面原器）が利用できます。
ご希望の波長での製造、コーティング対応も可能です。

特長 Sales Point

- 既存の干渉計の設備をそのままアップグレード。
- 平面測定、球面測定の外形最大値を引き上げ。
- コンパクトかつ軽量設計なので、光学定盤など測定環境のレイアウトも自由に設定可能。
- 水平方向だけでなく、垂直方向への設置も可能。
- PZTなどの各種設備も装着可能。
- 平面原器（TF）、球面原器（TS）の対応も可能。
- より大口径品もご相談に応じます。

■干渉計用ビームエキスパンダー

製品番号	価格	入射ビーム径	出射ビーム径	透過波面精度	マウント方式	原器保持機構
BE-150	別途御見積	φ150㎜	φ150㎜	λ/2	バヨネット・マウント	ディップ・ティルト機構
BE-200			φ200㎜			
BE-300			φ300㎜			

■干渉計用ビームレデューサー

製品番号	価格	入射ビーム径	出射ビーム径	透過波面精度	マウント方式	原器保持機構
BR-33	別途御見積	φ100㎜	φ33㎜	λ/2	バヨネット・マウント	ディップ・ティルト機構

※透過波面精度は632.8nm干渉計で計測した値。
※BE-150は主要メーカー（Zygo、4DTechnology、MahrESDI等）のフィゾー干渉計のアクセサリとして互換性があり、そのまま装着できます。
※価格と納期はお問い合わせください。

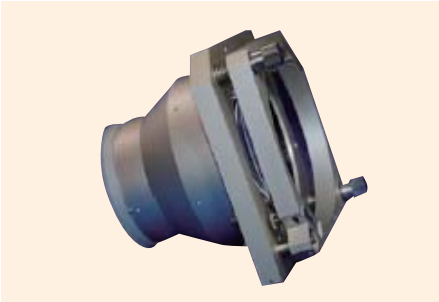

⬆ BE-150　ビームエキスパンダ

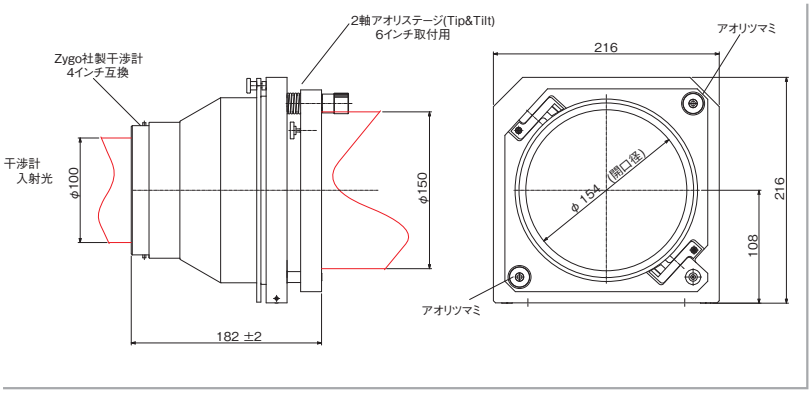

干渉計用ビームエキスパンダ（清原光学製）

⬆ BE-200　ビームエキスパンダ

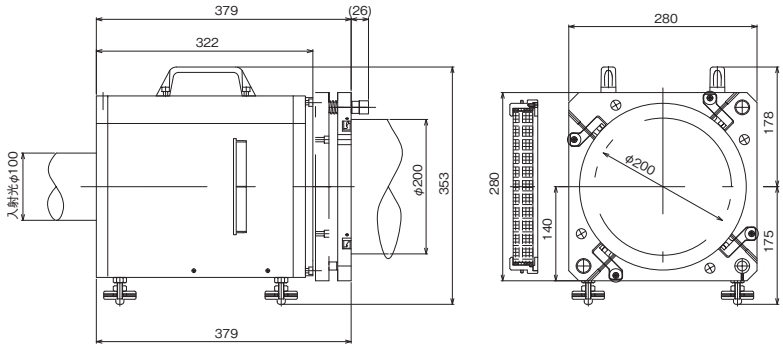

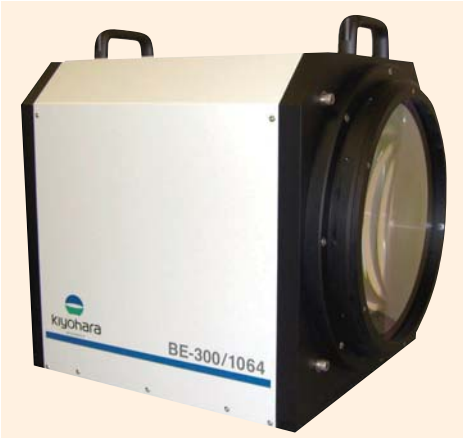

⬆ BE-300　ビームエキスパンダ

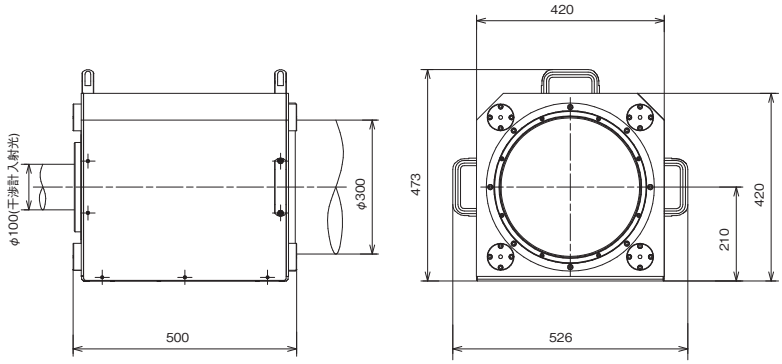

◇ 干渉計用ビームレデューサー
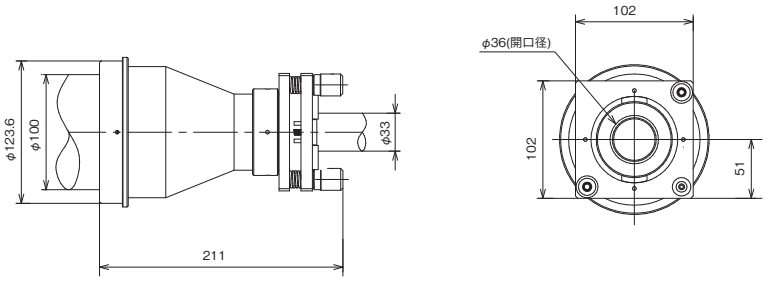
⬆ BR33　ビームレデューサ