NEW スタンド

ダウンロード 2DCAD

RoHS2 規制10物質 不含有品

▲TS-LH-L○○○
LH型スタンド

▲TS-LM-70C
LM型スタンド

▲TS-LMA-50C
LMA型スタンド

▲TS-LUA
LUA型スタンド

▲TS-LS1
LS1型スタンド

▲TS-LS2
LS2型スタンド

特長 Sales Point

- 工作顕微鏡「ツールスコープ」を取り付け、位置合わせができるスタンドです。
- スタンドの機能としてピント合せ方向が１つ、可動範囲の広い製品、筒動・粗動調整ができる製品などがあります。
- レベル（丸型水準器）が１ケ付属しています。作動距離の長いレンズを使用したときに光軸を水平に合わせるのに便利です。
- レベル（丸型水準器）の取付個所は上面、左右側面の３ケ所にあります。
- 両面テープが付属していますので光軸に対して水平または垂直の位置にレベル（丸型水準器）を固定できます。
- ツールスコープは中央精機㈱の登録商標です。

製品番号	製品名	価格（税抜）	移動方向	移動量	移動範囲、使用方法	鏡筒ホルダ	質量
NEW TS-LH-L50	LH型スタンド　レベル付（ポール長さ　50㎜）	¥22,000	1方向	20㎜	φ12㎜ポール部分をクロスクランプ、治工具で保持します。	φ30H8	0.4kg
NEW TS-LH-L100	LH型スタンド　レベル付（ポール長さ 100㎜）	¥22,000					0.5kg
NEW TS-LH-L150	LH型スタンド　レベル付（ポール長さ 150㎜）	¥22,000					0.5kg
NEW TS-LH-L200	LH型スタンド　レベル付（ポール長さ 200㎜）	¥22,000					0.5kg
NEW TS-LH-L240	LH型スタンド　レベル付（ポール長さ 240㎜）	¥22,000					0.6kg
NEW TS-LM-70C	LM型スタンド　レベル付	¥46,000			上下方向約250㎜，左右方向約200㎜		4.2kg
NEW TS-LMA-50C	LMA型スタンド　レベル付	¥33,300			上下方向約150㎜，左右方向約100㎜		2.1kg
NEW TS-LUA	LUA型スタンド　レベル付	¥44,000			ユニバーサルアーム仕様		1.1kg
NEW TS-LS1	LS1型スタンド　レベル付	¥42,000	1方向（垂直方向）		上下方向約250㎜，前後方向約50㎜		2.4kg
NEW TS-LS2	LS2型スタンド　レベル付	¥64,000			上下方向約250㎜，前後方向約150㎜		5.6kg

※掲載製品の外観図面（2CAD）データはホームページ《https://www.chuo.co.jp》Web製品カタログよりダウンロードできます。

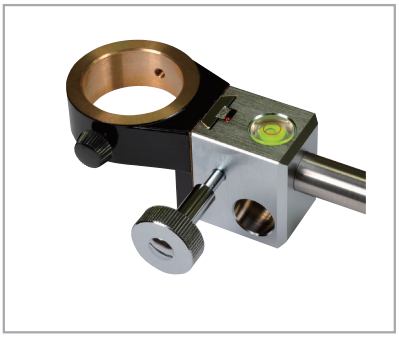

▲TS-LM-70C
使用例

▲TS-LMA-50C
使用例

▲TS-LS1
使用例

▲TS-LS2
使用例

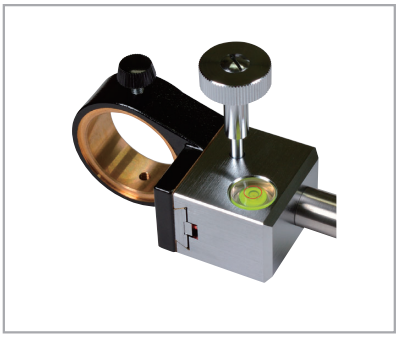

▲TS-LH-L○○○
レベル取付部

製品の外観図

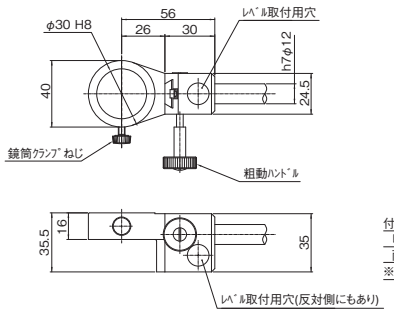

付属品
ﾚﾍﾞﾙ(丸型水準器)　1個
両面ﾃｰﾌﾟ　1個
※ 取付は3ヶ所より選択

▲TS-LH鏡筒ホルダ