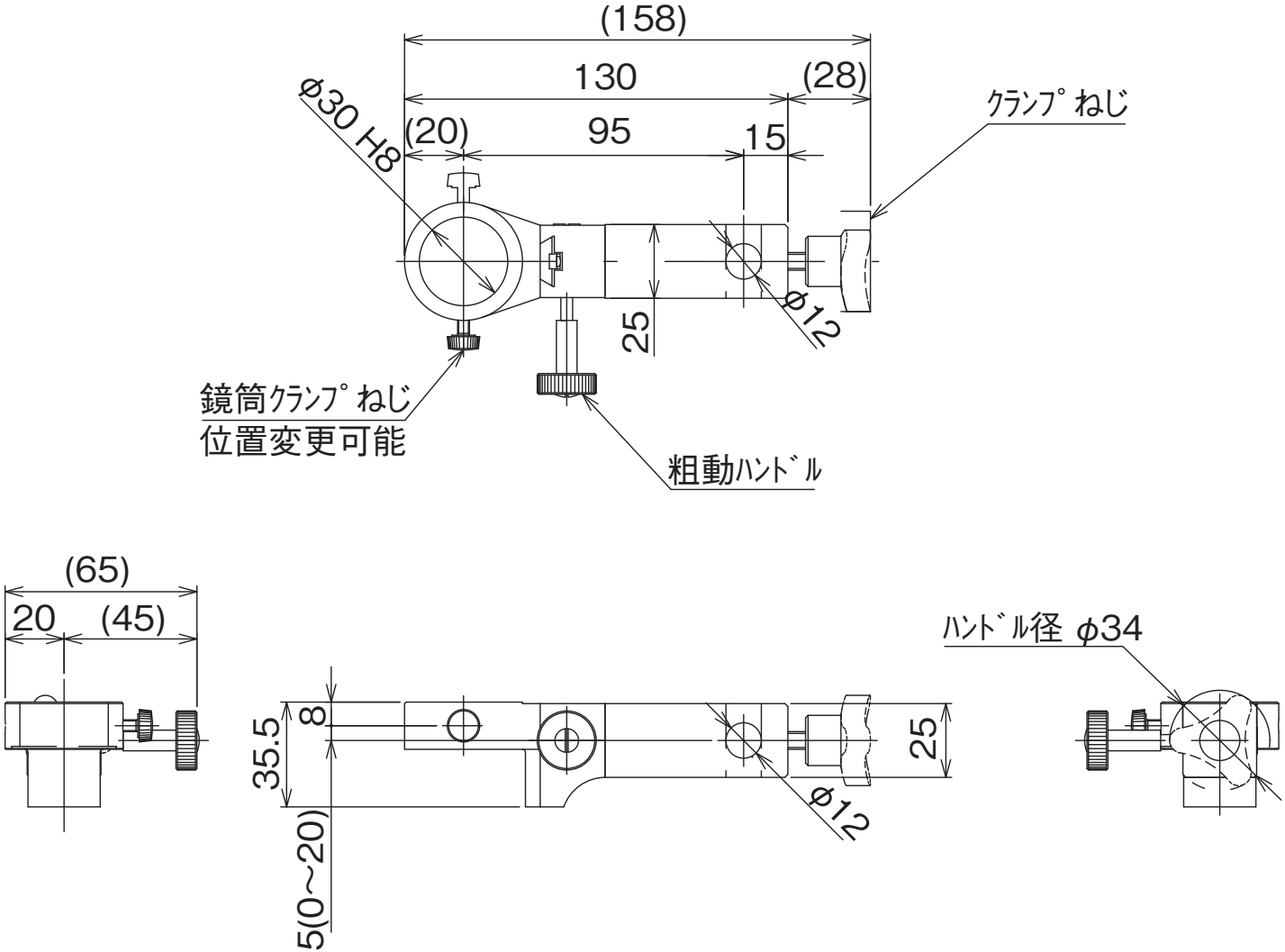
(158)
130
(28)
φ30 H8
(20)
95
15
ｸﾗﾝﾌﾟねじ
25
φ12
鏡筒ｸﾗﾝﾌﾟねじ
位置変更可能
粗動ﾊﾝﾄﾞﾙ
(65)
20
(45)
ﾊﾝﾄﾞﾙ径 φ34
8
35.5
5(0～20)
25
φ12